Hydraulvinsch ÖSA-81

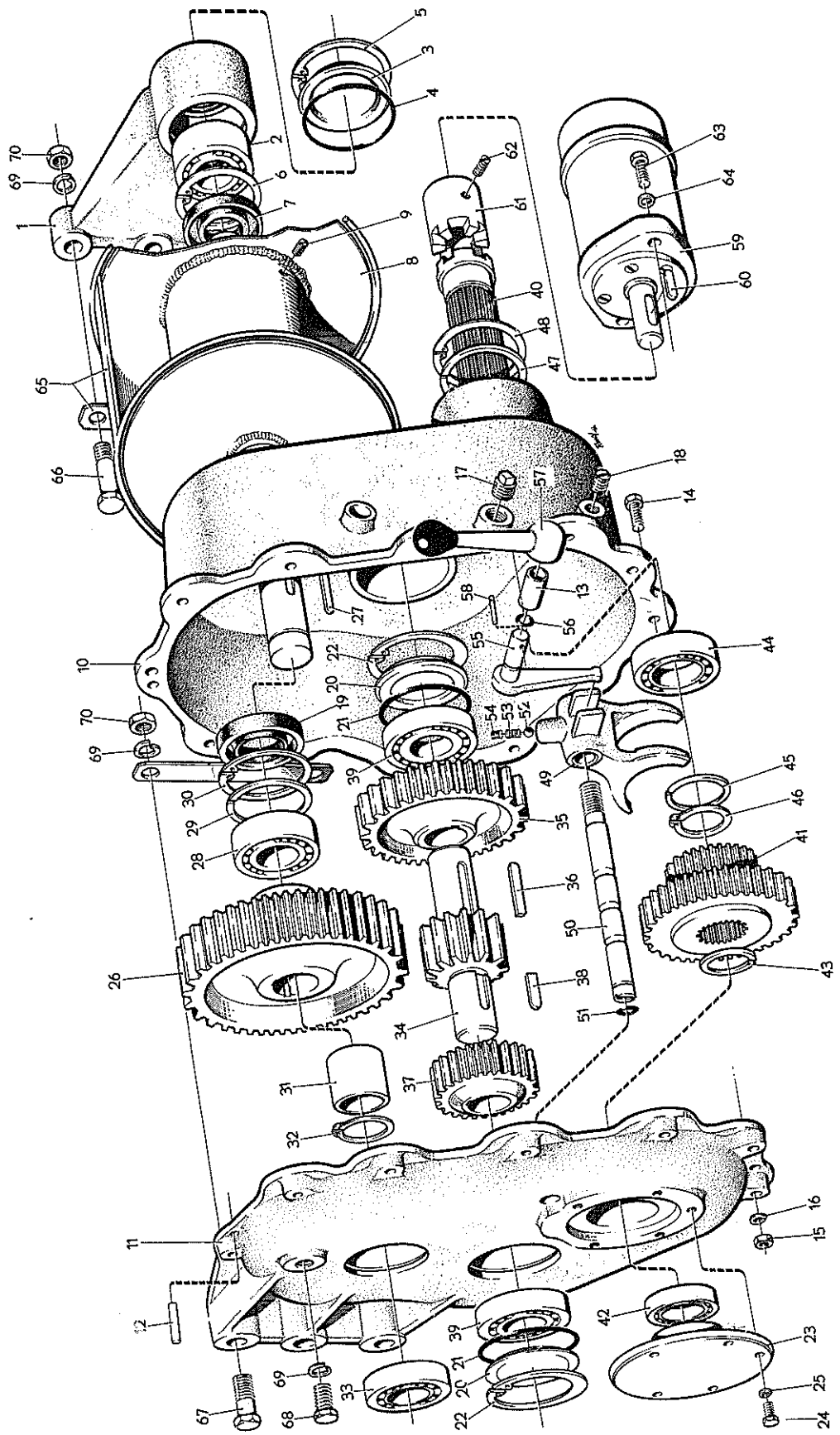

ÖSA ALFTA

Hydraulvinsch, ÖSA - 81
Lagerhus, lintrumma samt växelhus med gavel och lock.

Pos.	Det. nr.	Antal	Benämning	Anmärkning
1	C 1698	1	Lagerhus	
2	7102	1	Lager	
3	E 3025	1	Lock	
4	925094	1	O-ring	
5	914540	1	Låsring	
6	914537	1	Låsring	
7	9603	1	Tätningsring	
8	C 1702	1	Lintrumma med axel	
9	9598	1	Låsskruv	
	B 1413	1	Växelhus med gavel, kompl.	
10	S.E.S.	1	Växelhus	
11	S.E.S.	1	Gavel	
12	950612	1	Styrpinne	
13	E 3621	1	Bussning	
14	921845	12	Skruv	
15	921982	12	Mutter	
16	921992	12	Fjäderbricka	
17	E 3658	1	Propp	
18	7384	2	Propp	
19	9604	1	Tätningsring	
20	E 3025	3	Lock	
21	925094	3	O-ring	
22	914540	3	Låsring	
23	E 3597	1	Lock	
24	921841	5	Skruv	
25	906992	5	Fjäderbricka	

HYSTROMS BOLLNÄS 1968

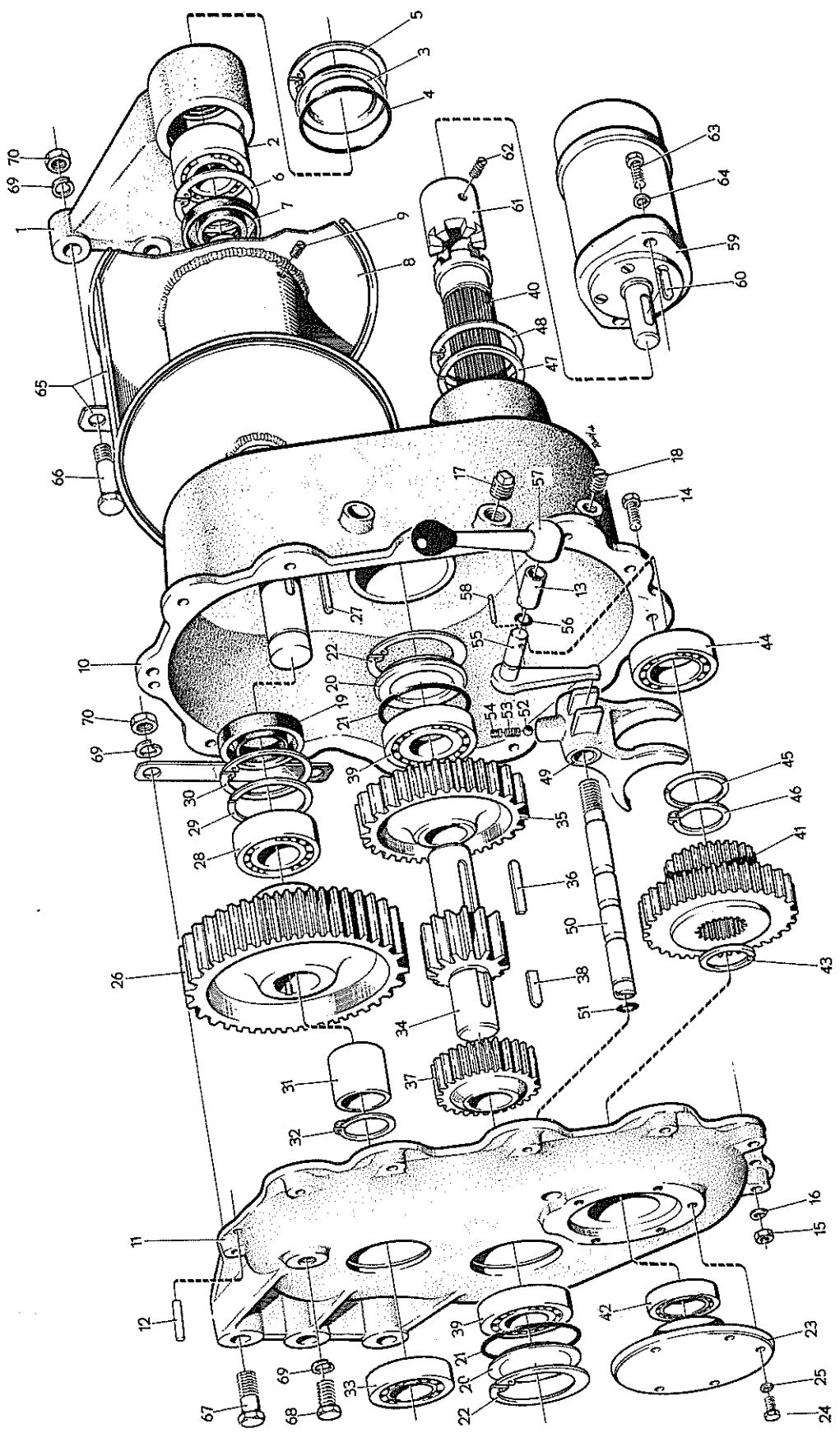
1
2
3
4
5
6
7
8
9
10
11
12
13
14
15
16
17
18
19
20
21
22
23
24
25
26
27
28
29
30
31
32
33
34
35
36
37
38
39
40
41
42
43
44
45
46
47
48
49
50
51
52
53
54
55
56
57
58
59
60
61
62
63
64
65
66
67
68
69
70

Pos.	Det. nr.	Antal	Benämning	Anmärkning
26	D 2213	1	Kugghjul	
27	909326	2	Kil	
28	7103	1	Rullager	
29	9601	1	Stödring	
30	914540	1	Låsring	
31	E 3620	1	Distanshylsa	
32	914468	1	Låsring	
33	7132	1	Kullager	
34	D 2216	1	Mellanaxel	
35	D 2214	1	Kugghjul	
36	E 3619-2	1	Kil	
37	D 2215	1	Kugghjul	
38	E 3619-1	1	Kil	
39	7132	2	Kullager	
40	D 2208	1	Ing. axel	
41	D 2209	1	Kugghjul	
42	8290	1	Kullager	
43	9599	1	Stödring	
44	8291	1	Kullager	
45	9600	1	Stödring	
46	914470	1	Låsring	
47	9601	1	Stödring	
48	914540	1	Låsring	
49	D 2203	1	Växelförare	
50	D 2217	1	Växelföraraxel	
51	955991	1	O-ring	
52	7511	1	Stålkula	
53	495-50	1	Fjäder	
54	9598	1	Stoppskruv	
55	495-94	1	Växelarm	
56	925055	1	O-ring	
57	E 3600	1	Växelspak	
58	951967	1	Låspinne	
59	9602	1	Hydraulmotor, kompl.	
60	909302	1	Kil	
61	E 3599	1	Klokoppling	
62	8476	1	Låsskruv	
63	924304	2	Skruv	
64	906996	2	Fjäderbricka	

HYSTRÖMS BOLLNÄS 1968

Hydraulvinsch ÖSA-81

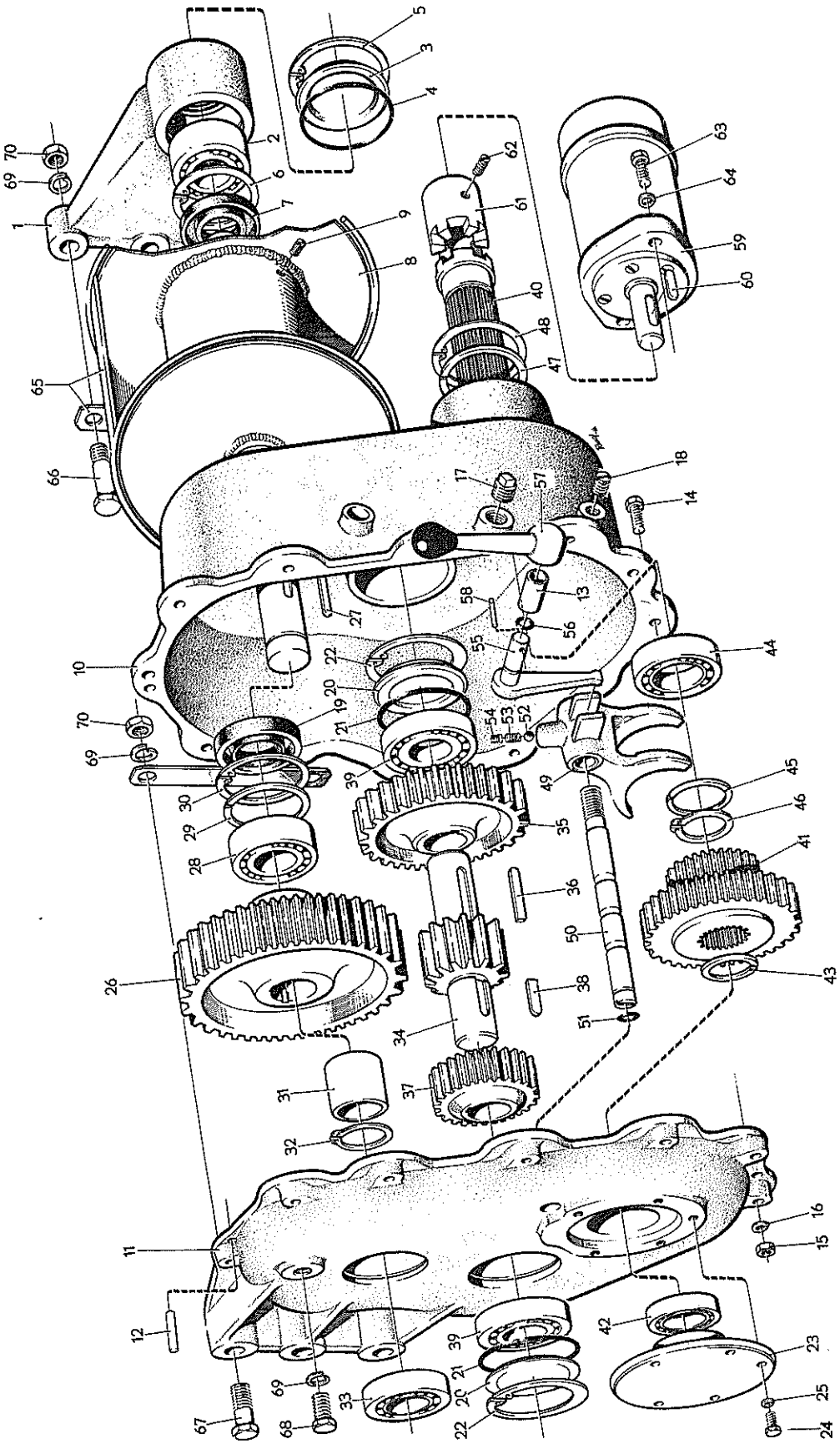

Pos.	Det. nr.	Antal	Benämning	Anmärkning
65	D 2236	1	Trumskydd	
66	921907	3	Skruv	
67	921911	3	Skruv	
68	921904	1	Skruv	
69	906998	7	Fjäderbricka	
70	921986	6	Mutter	
	9611		Tätningspasta " Permatex "	1)
	9612		Låsvätska, Loctite typ " Pipe Sealant "	2)
	9517	1	Typbeteckningsskylt	
	7471	4	Drivskruv	
	9286	1	Lina	
	7794	1	Dragkrok	
	7714	1	Schackel	

1) Säljes endast i tub om 0,312 kg.
2) Säljes endast i flaska om 50 cl.

HYSTRÖMS BOLLNÄS 1968

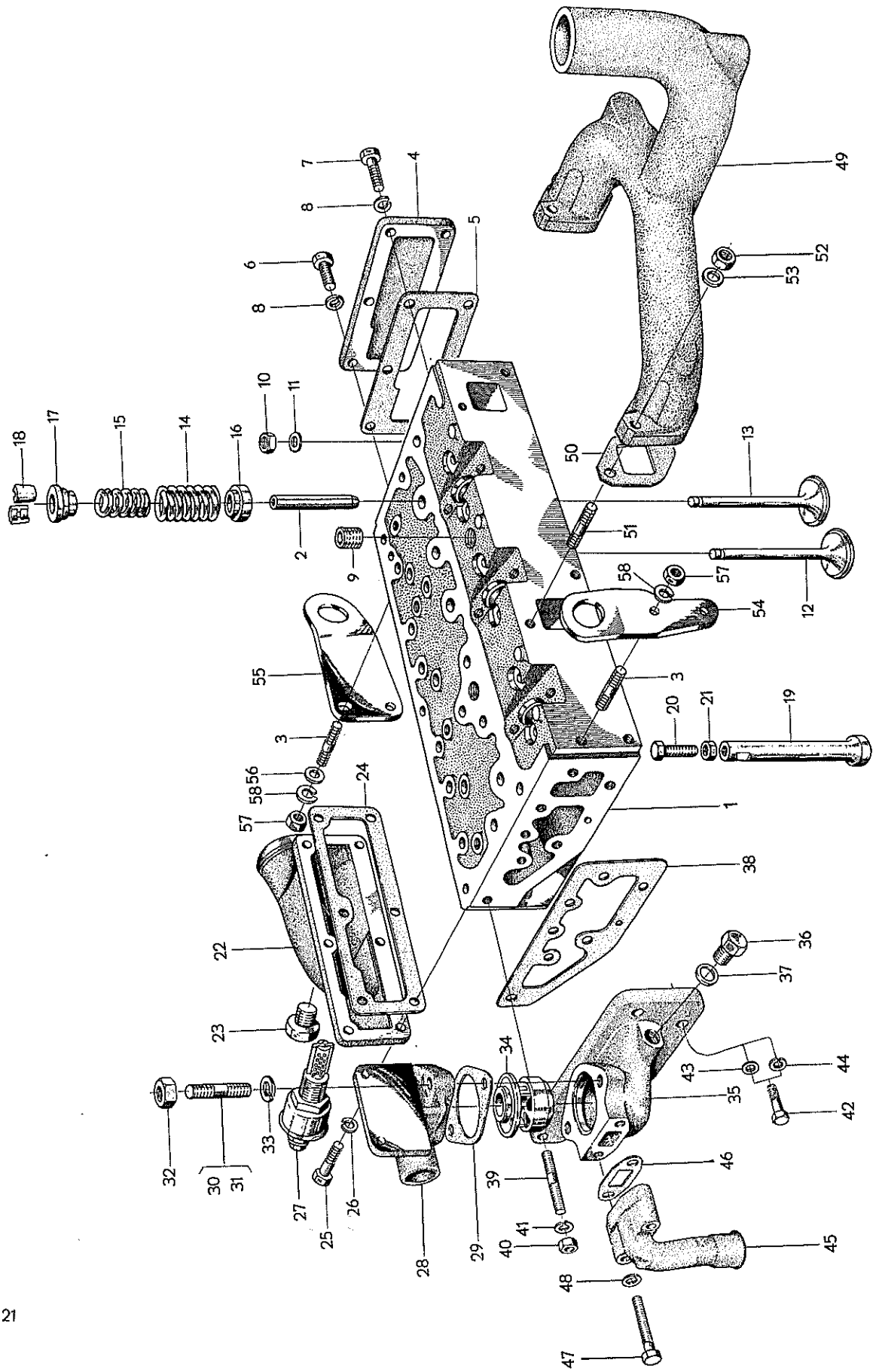
1
2
3
4
5
6
7
8
9
10
11
12
13
14
15
16
17
18
19
20
21
22
23
24
25
26
27
28
29
30
31
32
33
34
35
36
37
38
39
40
41
42
43
44
45
46
47
48
49
50
51
52
53
54
55
56
57
58

RK1121

	Pos. Fig.	Det.nr Part No.	Antal Qty	Benämning	Description	Anmärkning Notes
	1	6613356	1	Cylinderlock, komplett	Cylinder head, complete	
	2	6613136	6	. Styrning, insugn- och avgasventil	. Valve guide, inlet and exhaust valves	
	3	6613242	4	. Pinnskruv	. Stud bolt	
	4	734563	1	. Bakre täckplatta	. Cover plate, rear	
	5	6613154	1	. Packning	. Gasket	
x	6	955638	5	. Skruv	. Bolt	
	7	955657	1	. Skruv, lång	. Bolt, long	
	8	955921	6	. Fjäderbricka	. Spring washer	
	9	6613845	2	. Propp	. Plug	
	10	6613288	18	Cylinderlocksmutter	Cylinder-head retaining nut	
	11	6613231	1	Bricka	Washer	
	12	6613358	3	Insugningsventil	Inlet valve	
	13	6613362	3	Avgasventil	Exhaust valve	
	14	6613168	6	Fjäder, yttre	Spring, outer	
	15	6613056	6	Fjäder, inre	Spring, inner	
x	16	6613119	6	Styrbricka	Guide bushing	1)
x	16	6616827	6	Styrbricka	Guide bushing	2)
	17	6613067	6	Säte för ventillås	Valve spring seat	
	18	6613086	6	Lås	Valve cotter, two halves	
	19	6613169	6	Ventillyftare	Valve tappet	
	20	6613061	6	Justerskruv	Adjusting screw	
	21	6613209	6	Låsmutter	Check nut	
	22	6613371	1	Insugningsrör	Inlet manifold	
	23	914378	1	Propp	Plug	
	24	6613373	1	Packning	Gasket	
	25	6613376	7	Skruv	Bolt	
	26	955920	7	Fjäderbricka	Spring washer	
	27	7236635	1	Värmekropp, kallstartanordning	Heater element, induction cold starting	
	28	6613033	1	Kylvattenuttag, övre	Pipe connection, cooling water outlet, upper	
	29	6613147	1	Packning	Gasket	
	30	6613223	1	Pinnskruv, kort	Stud bolt, short	
	31	6613289	1	Pinnskruv, lång	Stud bolt, long	
	32	955848	2	Mutter	Nut	
	33	940108	2	Fjäderbricka	Spring washer	
	34	7344779	1	Termostat	Thermostat	
	35	6613034	1	Kylvattenuttag	Pipe connection, cooling water outlet	
	36	6613238	1	Propp	Plug	
	37	6613788	1	Bricka	Washer	
	38	6613054	1	Packning	Gasket	
	39	6613217	3	Pinnskruv	Stud bolt	

1) För utförande med 1 st fjäder.
For Model with 1 spring.
Para modelo con 1 muelle.
Pour modèle avec 1 ressort.
Für Ausführung mit 1 Feder.

2) För utförande med 2 st fjädrar.
For Model with 2 springs.
Para modelo con 2 muelles.
Pour modèle avec 2 ressorts.
Für Ausführung mit 2 Federn.

GOTAB 66. 1855 70 %
Printed in Sweden

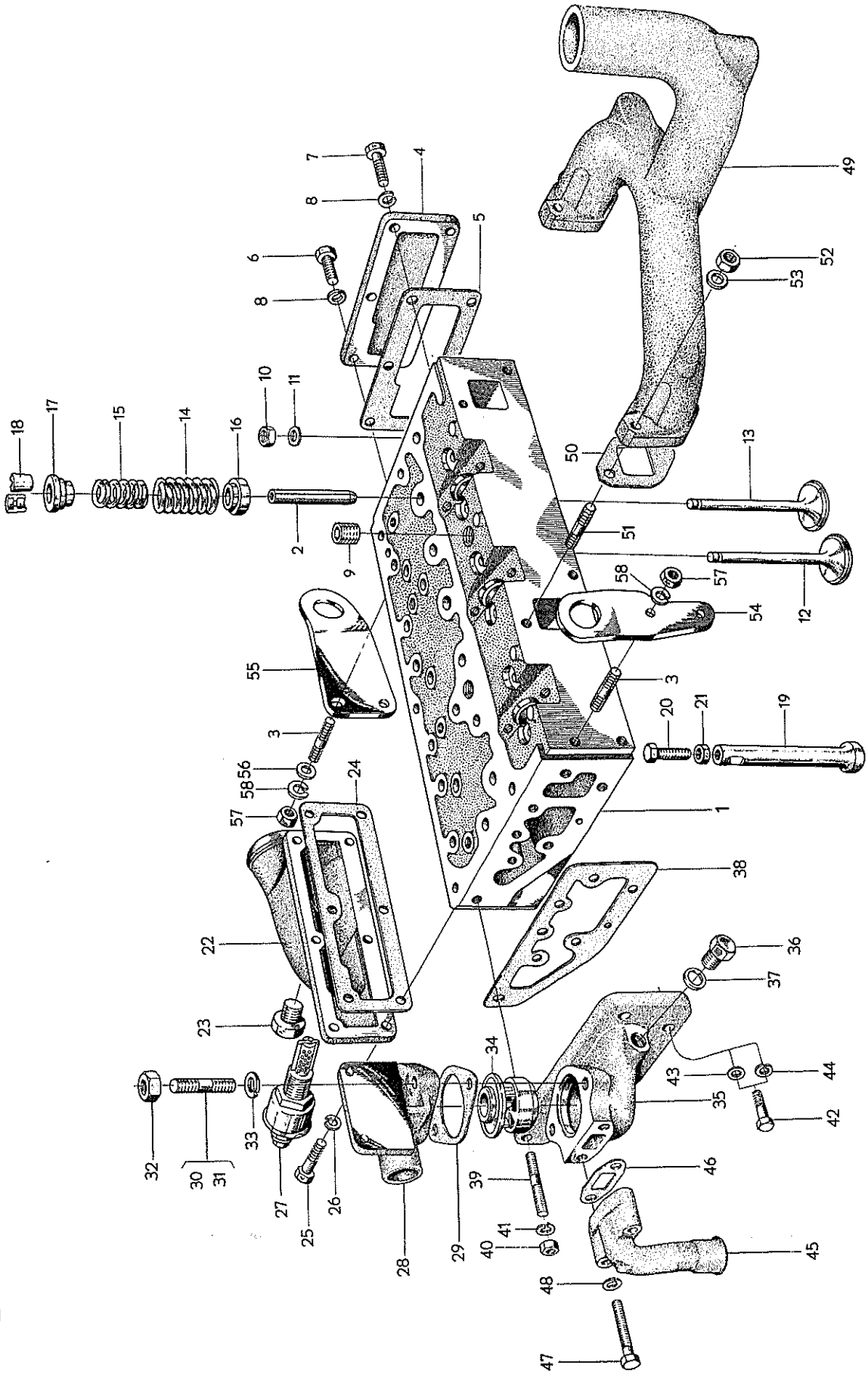
1
2
3
4
5
6
7
8
9
10
11
12
13
14
15
16
17
18
19
20
21
22
23
24
25
26
27
28
29
30
31
32
33
34
35
36
37
38
39
40
41
42
43
44
45
46
47
48
49
50
51
52
53
54
55
56
57
58

RK1121

Pos. Fig.	Det.nr Part No.	Antal Qty	Benämning	Description	Anmärkning Notes
28	6613501	3	Kolv, komplett	Piston, complete	
x 29	S. E. S.	3	. Kolvtapp	. Piston pin	
30	914517	6	. Spårring	. Circlip	
31	6613296	3	Kolvring, övre	Compression ring, upper	
32	6613131	3	Kolvring, mittre	Compression ring, centre	
33	6613075	12	Kolvring, nedre	Compression ring, lower	
34	6613123	3	Oljering	Oiling ring	
	6613297	3	Skrapring	Oil scraper ring	
35	6613291	3	Cylinderfoder, gjutjärn	Cylinder liner, of cast iron	
	6613298	3	Cylinderfoder, gjutjärn	Cylinder liner, of cast iron	1)

1) Användes ensast vid reparation av enstaka cylindrar.
To be used when repairing individual cylinders only.
Se emplea solamente para reparaciones de los cilindros aislados.
Seulement employée pour les réparations des cylindres isolés.
Nur für Instandsetzung einzelner Zylinder.

GOTAB 66. 1856 70 %
Printed in Sweden

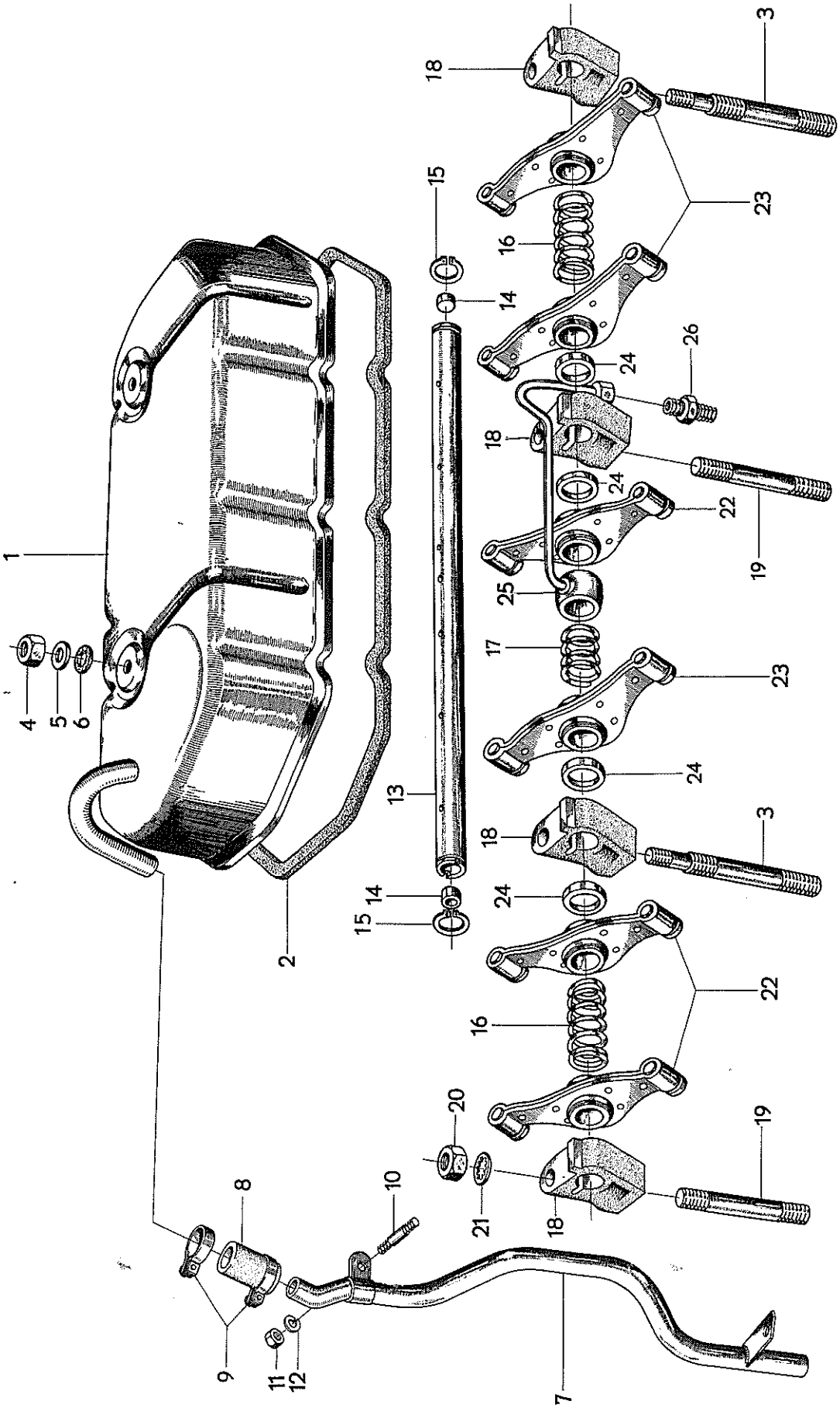

RK1122

Pos. Fig.	Det.nr Part No.	Antal Qty	Benämning	Description	Anmärkning Notes
1	6613522	1	Ventilkåpa	Cylinder head cover	
2	6613527	1	Packning	Gasket	
3	6613188	2	Pinnskruv	Stud bolt	
4	950373	2	Mutter	Nut	
5	6613230	2	Stålbricka	Steel washer	
6	6613205	2	Läderbricka	Leather washer	
7	6613533	1	Ventilationsrörförlängning	Breather extension pipe	
x 8	941995	1	Slang	Connection hose	
9	7079861	2	Klamma	Hose clip	
10	6613186	1	Pinnskruv	Stud bolt	
11	951781	1	Mutter	Nut	
12	955921	1	Fjäderbricka	Spring washer	
	6613093	1	Vipparmsaxel, komplett	Rocker shaft, complete	
13	6613088	1	. Vipparmsaxel	. Rocker shaft	
14	6613201	2	. Ändplugg	. End plug	
15	914450	2	Spårring	Circlip	
16	6613148	2	Fjäder, främre och bakre	Spring, front and rear	
17	6613109	1	Fjäder, mittre	Spring, centre	
18	6613069	4	Lagerbock	Rocker-shaft bearing support	
	6613188	2	Pinnskruv, lång /se pos. 3/	Stud bolt, long /see item No. 3/	
19	6613224	2	Pinnskruv, kort	Stud bolt, short	
20	950374	4	Mutter	Nut	
21	906826	4	Låsbricka	Lock washer	
22	6613057	3	Vipparm, höger	Rocker arm, R. H.	
23	6613055	3	Vipparm, vänster	Rocker arm, L. H.	
24	6613073	4	Distansbricka	Spacer	
25	6613868	1	Smörjrör	Oil feed pipe	
26	6613104	1	Förskruvning	Threaded union	

Printed in Sweden

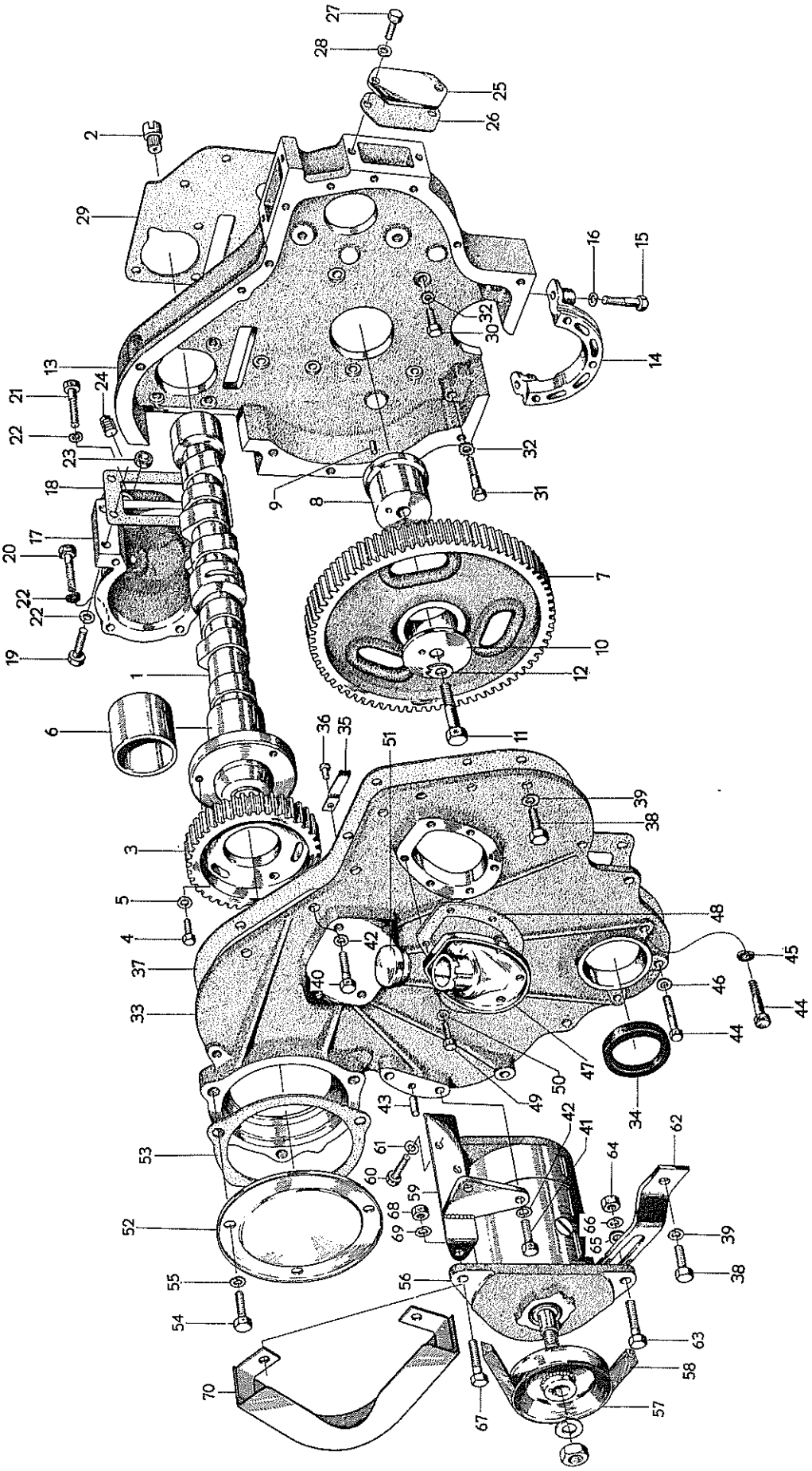
27
28
25
26
2
29
16
15
32
30
14
13
24
21
22
23
32
18
9
8
31
17
20
7
22
22
10
19
12
1
11
6
36
35
51
39
38
3
5
48
4
42
45
37
40
46
44
33
44
47
50
49
34
43
42
41
62
53
61
64
60
59
68
69
66
65
39
52
38
55
56
54
63
58
70
67
57

	Pos. Fig.	Det.nr Part No.	Antal Qty	Benämning	Description	Anmärkning Notes
	42	955921	5	Fjäderbricka	Spring washer	
	43	6613228	2	Styrstift	Guide pin	
	44	940159	3	Skruv	Bolt	
	45	955921	2	Fjäderbricka	Spring washer	
	46	6613234	1	Bricka	Washer	
	47	6613043	1	Inspektionslock	Inspection cover	
	48	6613092	1	Packning	Gasket	
	49	921804	6	Skruv	Bolt	
	50	6613232	6	Bricka	Washer	
	51	6613072	1	Påfyllningslock, komplett	Oil filler cap, complete	
		6613995	1	. Packning	. Gasket	
x	52	772568	1	Täckplatta	Cover plate	
x	53	772569	1	Packning	Gasket	
x	54	940115	3	Skruv	Bolt	
	55	940108	3	Fjäderbricka	Spring washer	
	56	7241020	1	Generator, komplett	Generator, complete	
	57	7239535	1	. Remskiva	. V-belt pulley	
	58	795088	1	. Kilrem, generator - fläkt och	. V-belt, generator to fan and water pump drive	
	59	6613036	1	. Fäste	. Bracket	
	60	940115	2	. Skruv	. Bolt	
		940159	2	. Bricka	. Washer	
	61	940108	2	. Fjäderbricka	. Spring washer	
	62	6613023	1	. Spännjärn	. Belt tightener arm	
	63	955535	1	. Skruv	. Bolt	
	64	955827	1	. Mutter	. Nut	
	65	925741	1	. Bricka	. Washer	
	66	955950	1	. Låsbricka	. Lock washer	
	67	940115	2	. Skruv	. Bolt	
	68	955827	3	. Mutter	. Nut	
	69	955950	3	. Låsbricka	. Lock washer	
	70	733971	1	. Skydd för generator	. Guard for generator	

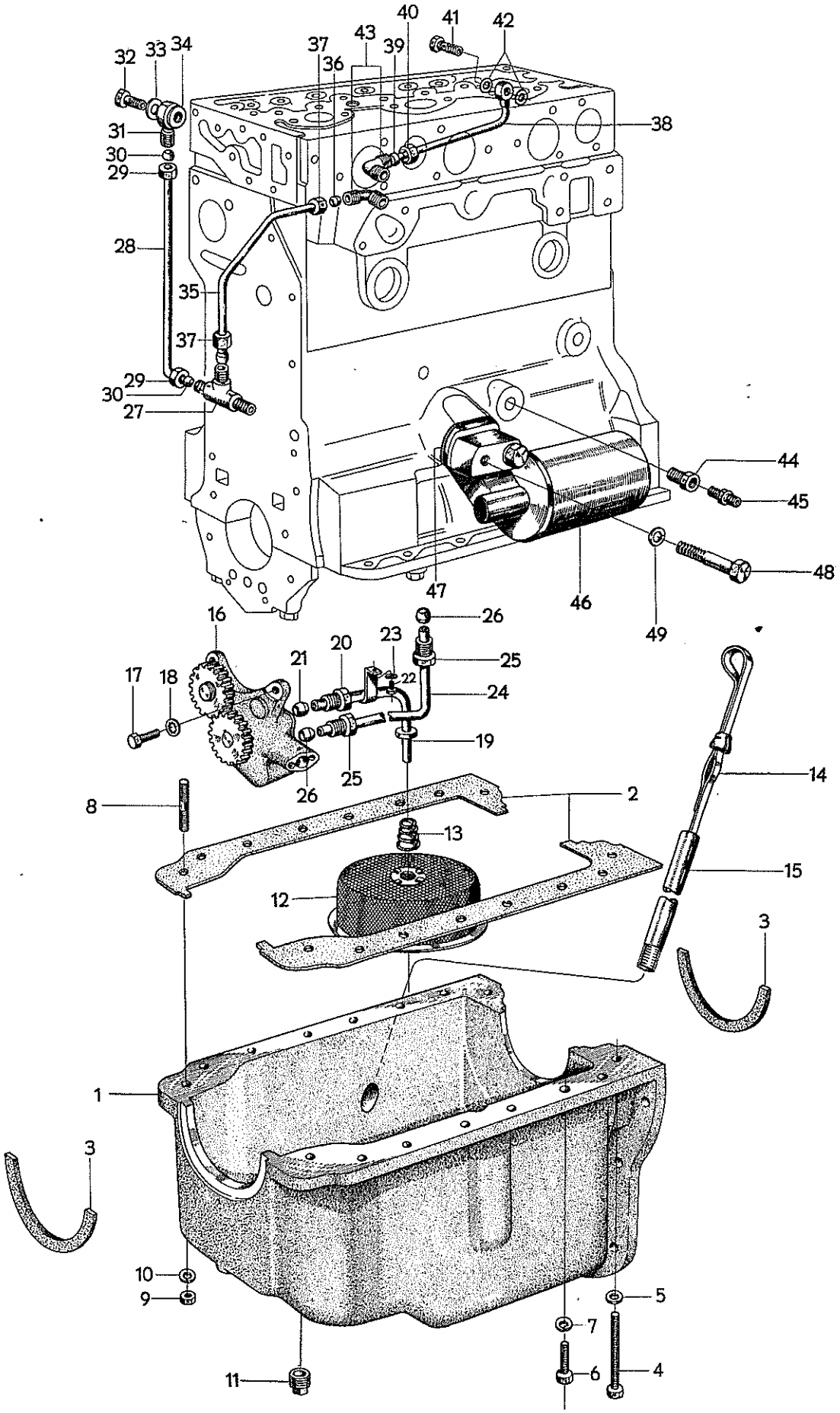
32
33
34
31
30
29
28
35
37
29
30
27
37
36
43
39
40
41
42
38
44
45
48
47
46
49
16
26
25
23
20
21
22
24
17
18
19
25
26
14
8
2
13
15
12
3
1
3
10
9
5
7
6
4
11
R K1128

	Pos. Fig.	Det.nr Part No.	Antal Qty	Benämning	Description	Anmärkning Notes
		6613128	1	Smörjoljepump, komplett	Lubricating oil pump, complete.	
	1	S.E.S.	1	. Hus	. Pump body	
	2	S.E.S.	1	. Axel	. Shaft	
	3	S.E.S.	1	. Låspinne	. Conical pin	
	4	6613114	1	Transmissionsdrev, komplett ..	Idler gear, complete	
	5	6613103	1	. Bussning	. Bushing	
	6	6613204	1	Spårring	Circlip	
	7	S.E.S.	1	Pumpdrev	Pump driving gear	
	8	S.E.S.	1	Axel med rotor	Shaft with rotor wheel	
	9	6613249	1	Kil	Woodruff key	
	10	S.E.S.	1	Lock	Oil pump cover	
	11	6613251	1	Tätningsring	Seal ring	
	12	6613252	3	Skruv	Bolt	
x	13	7483408	1	Kolv, överströmningsventil	Plunger, overflow valve	
x	14	7483409	1	Fjäder	Spring	
	15	6613110	1	Fjäderkåpa	Spring cap	
x	16	907850	1	Saxpinne	Cotter pin	
x	17	955656	3	Skruv	Bolt	
x	18	955949	3	Låsbricka	Lock washer	

Printed in Sweden

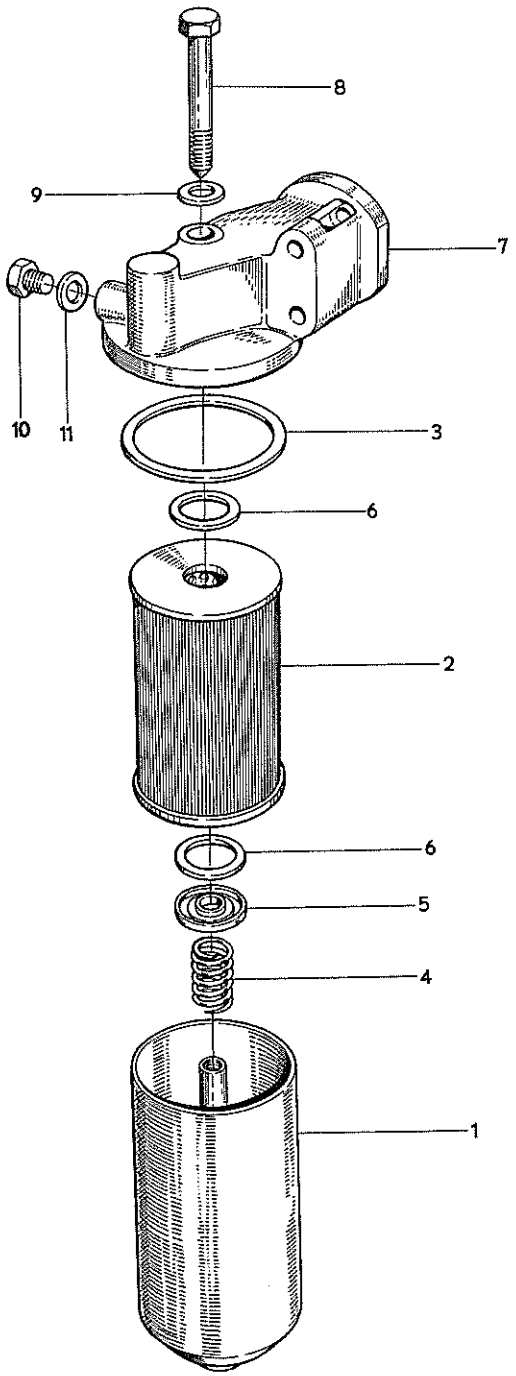

RK 736

Pos. Fig.	Det.nr Part No.	Antal Qty	Benämning	Description	Anmärkning Notes
42	6612607	1	Bränslemätare	Fuel gauge	Bosch nr
43	7182055	1	Glödlampa	Bulb	
44	6605001	2	Kontrollampa	Charging warning lamp	
	7182055	2	Glödlampa	Bulb	
	7233970	1	Signalknapp	Horn button	0 343 003 005
45	7065575	1	Ljusomkopplare	Lighting switch	
	6621798	1	Blinkersomkopplare	Blinker light switch	
	6621799	1	Lampa	Bulb	12 V/2W
	6621800	1	Blinkrelä	Blinker light relay	
	6619662	4	Skruv	Bolt	
	6619663	4	Mutter	Nut	
46	7233970	1	Starttryckknapp	Starting button	0 343 003 005
47	7239773	1	Glödstartomkopplare, komplett ..	Thermostart switch, complete	0 342 315 001
	7240320	1	. Nyckel. 1)	. Key 1)	SHES 4 H 2 no. B01 - B 40
	7240321	1	. Nyckel 1)	. Key 1)	SHES 4 H 3 no. S 01 - S 50
	7241383	1	. Nyckel 1)	. Key 1)	3341980
	7239331	1	. Nyckel 1)	. Key 1)	SHES 4 H 1 no. 77001 - 77030
48	6612804	1	Säkringsdosa, komplett	Fuse box, complete	
49	6617191	1	. Lock	. Cover	
50	7011433	5	. Säkring	. Fuse	NSG 3/32
x 51			Användes ej	Not used	
	7323968	1	Dragströmbrytare	Pull switch	
52	732991	1	Stödplåt	Supporting washer	
53	950145	2	Skruv	Bolt	
54	7011163	2	Bricka	Washer	
55	955825	2	Mutter	Nut	
56	940155	2	Låsbricka	Lock washer	
57	7017859	1	Täckbricka	Covering disc for extra switch	
	7239242	1	Strömbrytare för värmefläkt	Switch for heater fan	0 340 301 003
	9230	1	Strömbrytare	Electric switch	
	7182009	*	Kopplingsstycke	Cable connector	
	732898	1	Batterikabel, kompl., till startmotor	Battery cable, compl., to starter motor	
	957218	1	. Kabelsko	. Cable shoe	
	7105154	1	. Skruv	. Bolt	
	7151205	1	. Mutter	. Nut	
	6602651	1	. Kabelsko	. Cable shoe	
	732899	1	Batterikabel, kompl., mellan batterier	Battery cable, complete, battery to battery	
	957217	1	. Kabelsko -	. Cable shoe -	
	957218	1	. Kabelsko +	. Cable shoe +	
	7105154	2	. Skruv	. Bolt	
	7151205	2	. Mutter	. Nut	
	732900	1	Batterikabel, komplett, till jord	Ground strap, complete	
	957217	1	. Kabelsko	. Cable shoe	

1) Vid beställning skall nyckelnummer anges.
When ordering, state the serial No. of keys.
Al pedir llaves se indicará el número de llaves.
Pr. d´indiquer le numéro de la clé.
Bei Bestellung ist die Schlüsselnummer anzugeben.

* Antal efter behov.
Quantity as required.
Cantidad según necesidad.
Nombre suivant le besoin.
Anzahl nach Bedarf.

GOTAB 44. 1856 70 %
Printed in Sweden

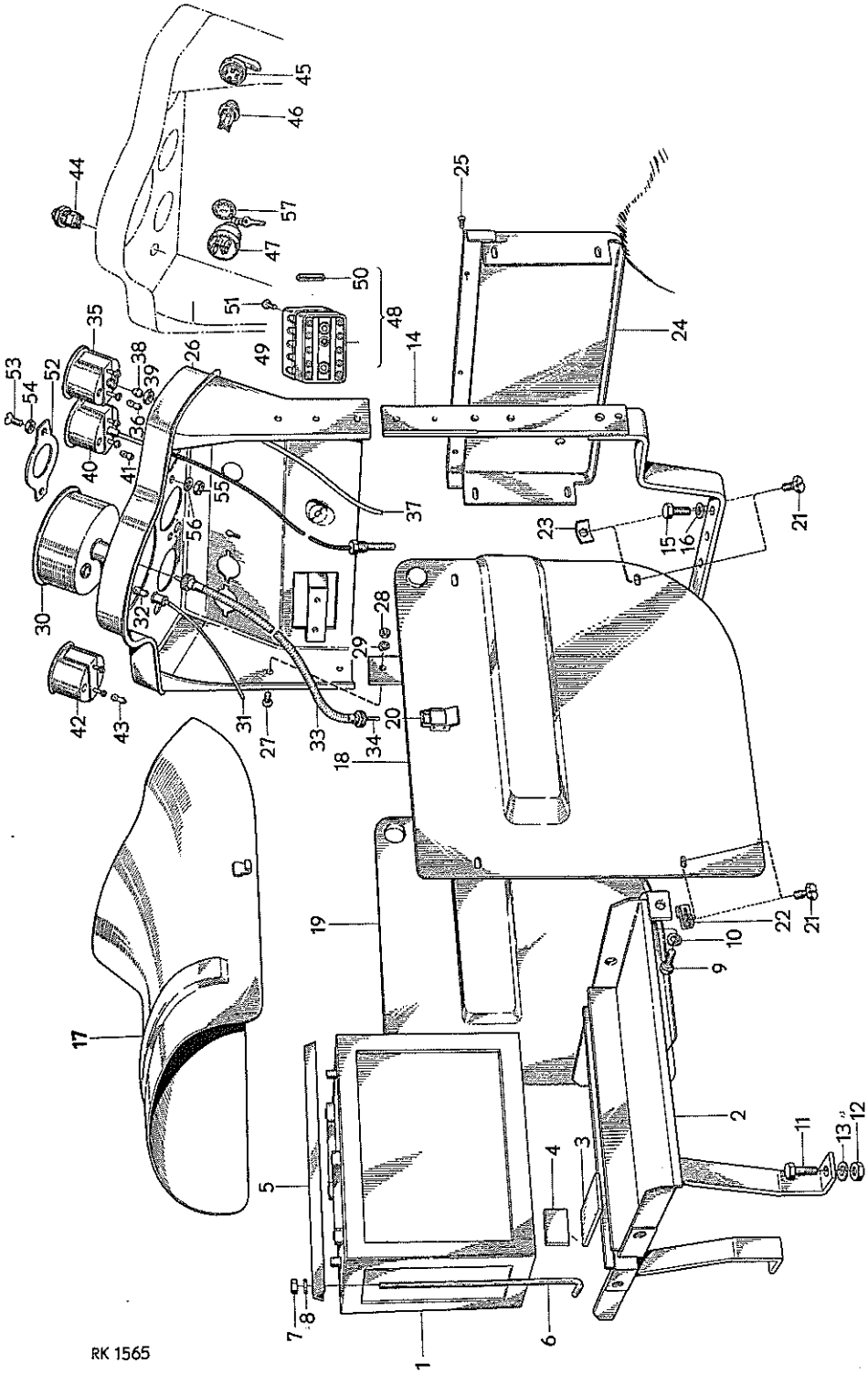
RK 1565

Pos. Fig.	Det.nr Part No.	Antal Qty	Benämning	Description	Anmärkning Notes
	940125	1	. Skruv	. Bolt	
	940124	1	. Mutter	. Nut	
	6602651	1	. Kabelsko	. Cable shoe	
	734012	1	Kabelknippe, kompl., kabelförbindning - startmotor, relä, generator och kopplingsstycke	Cable harness, complete, terminal block to starter motor, current limit relay, generator and cable connector	
	727870	1	Kabelknippe, kompl., kopplingsstycke - strålkastare	Cable harness, complete, cable connector to headlights	
	732939	1	Kabel, kompl., säkringsdosa - kabelförbindning - vänster baklykta	Cable, complete, fuse box to terminal block, tail light, L. H.	
	7191916	1	Kabelförbindning, 6-polig	Terminal block, 6-pole	
	7191911	1	Kabelförbindning, 1-polig	Terminal block, 1-pole	
	7182010	1	Kopplingsstycke, 2 enheter	Cable connector, 2 sections	
			Kabel, FK 1,5 mm^2	Cable, FK 1.5 sq. mm	
	957200	*	svart	black	
	957203	*	gul	yellow	
	957204	*	benvit	ivory white	
			Kabel, FK 2,5 mm^2	Cable, FK 2.5 sq. mm	
	957208	*	gul	yellow	
	957209	*	vit	white	
	941428	*	brun	brown	
	941429	*	Kabel, MK 6,0 mm^2, svart	Cable, MK 6.0 sq. mm, black	
	941430	*	Kabel, MK 6,0 mm^2, röd	Cable, MK 6.0 sq. mm, red	
			Kabel, RK 1,5 mm^2	Cable, RK 1.5 sq. mm	
	954445	*	röd	red	
	954449	*	grå	grey	
	954443	*	svart	black	
	954453	*	Kabel, RK 2,5 mm^2, röd	Cable, RK 2.5 sq. mm, red	
	954461	*	Kabel, RK 4,0 mm^2, röd	Cable, RK 4.0 sq. mm, red	

* Säljes endast i hela meter.
Sold only in whole meters.
Se vende sólo por metros.
Vendus seulement au mètres.
Wird nur in ganzen Metern verkauft.

GOTAB 66. 1856 70 %
Printed in Sweden

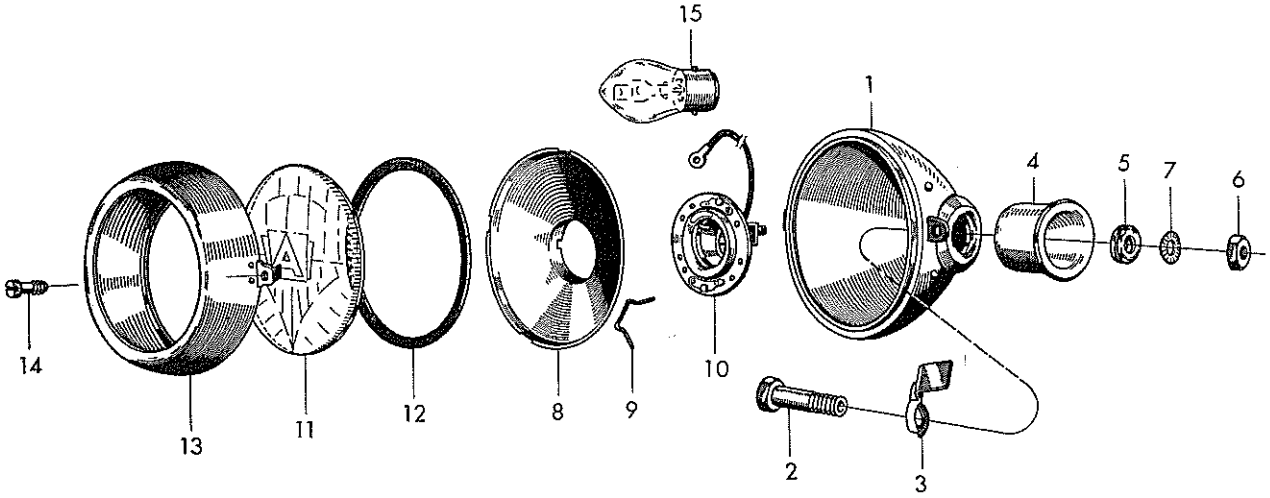
15
1
4
5
7
6
14
13
11
12
8
9
10
2
3

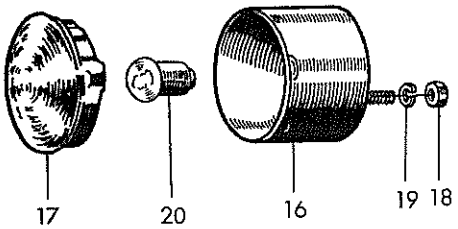
17
20
16
19
18

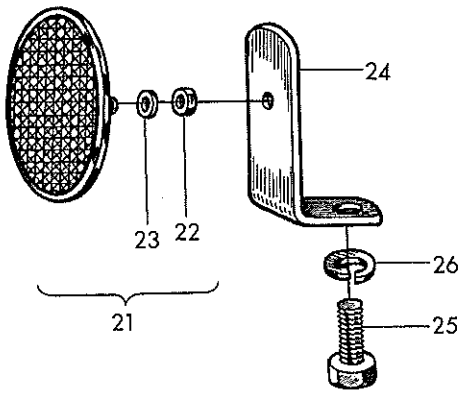
24
23
22
26
21
25

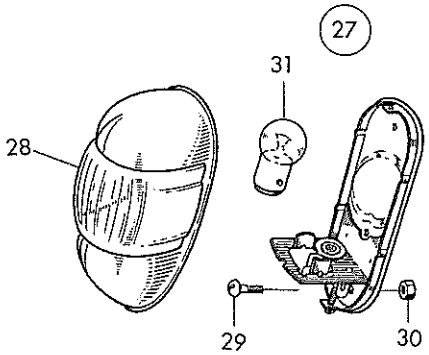
27
31
28
29
30

RK 2134

	Pos. Fig.	Det.nr Part No.	Antal Qty	Benämning	Description	Anmärkning Notes
		795387	1	Strålkastare, vänster, komplett, tidigare utförande	Headlight, L.H., complete, earlier model	1)
		795844	1	Strålkastare, vänster, komplett, senare utförande	Headlight, L.H., complete, later model	
		795388	1	Strålkastare, höger, komplett, tidigare utförande	Headlight, R.H., complete, earlier model	2)
		795845	1	Strålkastare, höger, komplett, senare utförande	Headlight, R.H., complete, later model	
	1	S.E.S.	2	. Hus	. Headlight housing	
	2	6617083	2	. Fästbult	. Mounting bolt	
	3	6617199	2	. Säkringsplåt	. Lock plate	
	4	6617085	2	. Fästhylsa	. Mounting sleeve	
	5	6617090	2	. Gummiring	. Rubber bush	
x	6	6617089	4	. Mutter	. Nut	
	7	6617088	2	. Låsbricka.	. Lock washer	
	8	6617079	2	. Reflektor för 795387 och 795388	. Headlight reflector for 795387 and 795388	
	8	6623241	2	. Reflektor för 795844 och 795845	. Headlight reflector for 795844 and 795845	
	9	6617082	8	. Hållfjäder	. Retaining spring	
	10	6617080	2	. Lampfattning	. Bulb socket	
	11	6617078	2	. Glas för 795387 och 795388	. Glass for 795387 and 795388	
	11	6623242	2	. Glas för 795844 och 795845 ...	. Glass for 795844 and 795845 ...	
	12	6617081	2	. Packning	. Gasket	
	13	6617077	1	. Sarg, vänster, för 795387	. Glass retaining ring, L.H., for 795387	
	13	6623243	1	. Sarg, vänster, för 795844	. Glass retaining ring, L.H., for 795844	
	13	6621394	1	. Sarg, höger, för 795388	. Glass retaining ring, R.H., for 795388	
	13	6623244	1	. Sarg, höger, för 795845	. Glass retaining ring, R.H., for 795845	
	14	6617087	2	. Skruv	. Screw	
	15	7011488	2	Glödlampa	Bulb	
		925748	2	Bricka	Washer	
		6611135	2	Baklykta, komplett	Tail light, complete	
	16	S.E.S.	2	. Hus	. Body	
	17	6611182	2	. Glas	. Glass	
x	18	940145	2	. Mutter	. Nut	
	19	955948	2	. Låsbricka	. Lock washer	
	20	7182042	2	Glödlampa	Bulb	
	21	7656086	2	Reflexanordning, komplett	Rear reflector, complete	
	22	940145	2	. Mutter	. Nut	
	23	955919	2	. Fjäderbricka	. Spring washer	
	24	728442	2	Hållare	Bracket	
	25	955588	2	Skruv	Bolt	

1) Utgår och ersättes av 795844.
No more available. Should be replaced by 795844.
Huelga. Debe reemplazarse por 795844.
Supprimé. Doit être remplacé par 795844.
Entfällt. Ist durch 795844 zu ersetzen.

2) Utgår och ersättes av 795845.
No more available. Should be replaced by 795845.
Huelga. Debe reemplazarse por 795845.
Supprimé. Doit être remplacé par 795845.
Entfällt. Ist durch 795845 zu ersetzen.

OOTAB 66. 1856 70 %
Printed in Sweden

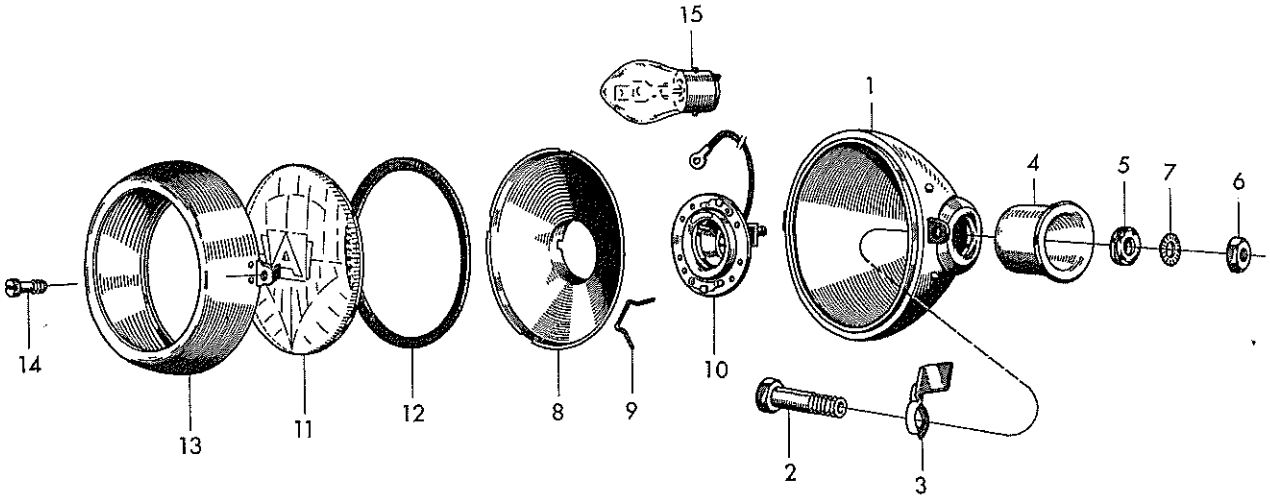
15
1
4
5
7
6
14
13
11
12
8
9
10
2
3

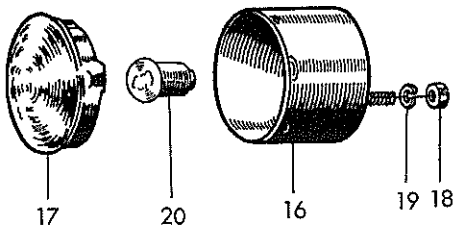
17
20
16
19
18

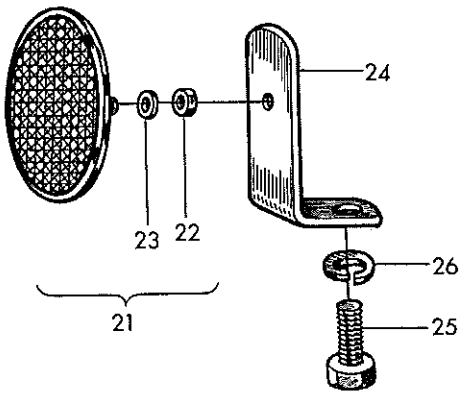
24
23
22
26
21
25

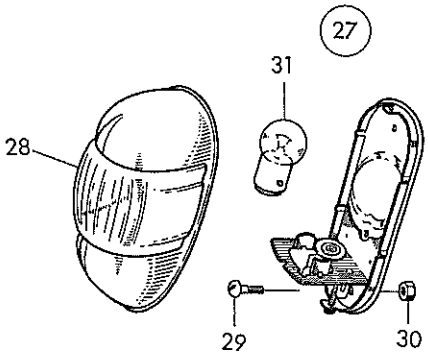
27
31
28
29
30

RK 2134

	Pos. Fig.	Det.nr Part No.	Antal Qty	Benämning	Description	Anmärkning Notes
	1	6621476	1	Bränsletank	Fuel tank	
	2	7662463	1	Bränsletanklock	Filler cap	
	3	6612540	1	Tankarmatur	Fuel level gauge	
x	4	7064632	1	Packning	Gasket	
	5	950021	5	Skruv	Cross-hole screw	
x		7120150	5	Blybricka	Lead washer	
	6	6617157	1	Plugg	Plug	
	7	953264	2	Pinnskruv	Stud bolt	
	8	7120137	2	Bricka	Washer	
	9	705286	4	Gummimellanlägg	Rubber washer	
	10	732934	2	Distansbricka	Spacing washer	
	11	950364	2	Nylocmutter	Nyloc nut	
	12	955565	2	Skruv	Bolt	
	13	925748	2	Bricka	Washer	
	14	705286	2	Gummimellanlägg	Rubber washer	
	15	705285	2	Gummimellanlägg	Rubber washer	
	16	940118	4	Mutter	Nut	
	17	733955	1	Bränsleslang	Fuel hose	
		715190	1	Avstängningsventil, komplett	Shut-off valve, complete	
	18	715187	1	. Ventilspindel	. Valve stem	
	19	907541	1	. Konisk pinne	. Conical pin	
	20	715188	1	. Mutter	. Nut	
	21	715189	1	. Packning	. Gasket	
	22	6601757	2	Packning	Gasket	
	23	795099	1	Tryckskruv	Banjo bolt	
	24	795101	2	Packning	Gasket	
	25	732969	1	Rör, bränsletank - hjälpstart-behållare	Pipe, fuel tank to auxiliary starting tank	
	26	7074033	1	Tryckskruv	Banjo bolt	
	27	7074035	2	Packning	Gasket	
	28	795068	1	Dubbelkona	Double taper	
	29	795067	1	Mutter	Nut	
	30	795082	1	Bränslebehållare	Auxiliary starting tank	
		955524	1	Skruv	Bolt	
		955921	1	Fjäderbricka	Spring washer	
	31	734064	1	Rör, spridare - hjälpstartbe-hållare	Pipe, injector to auxiliary starting tank	
	32	734020	1	Rör, hjälpstartbehållare - termostat	Pipe, auxiliary starting tank to thermostat	
	33	955363	4	Dubbelkona	Double taper	
	34	795067	4	Mutter	Nut	

GOTAB 66. 1855 70 %
Printed in Sweden

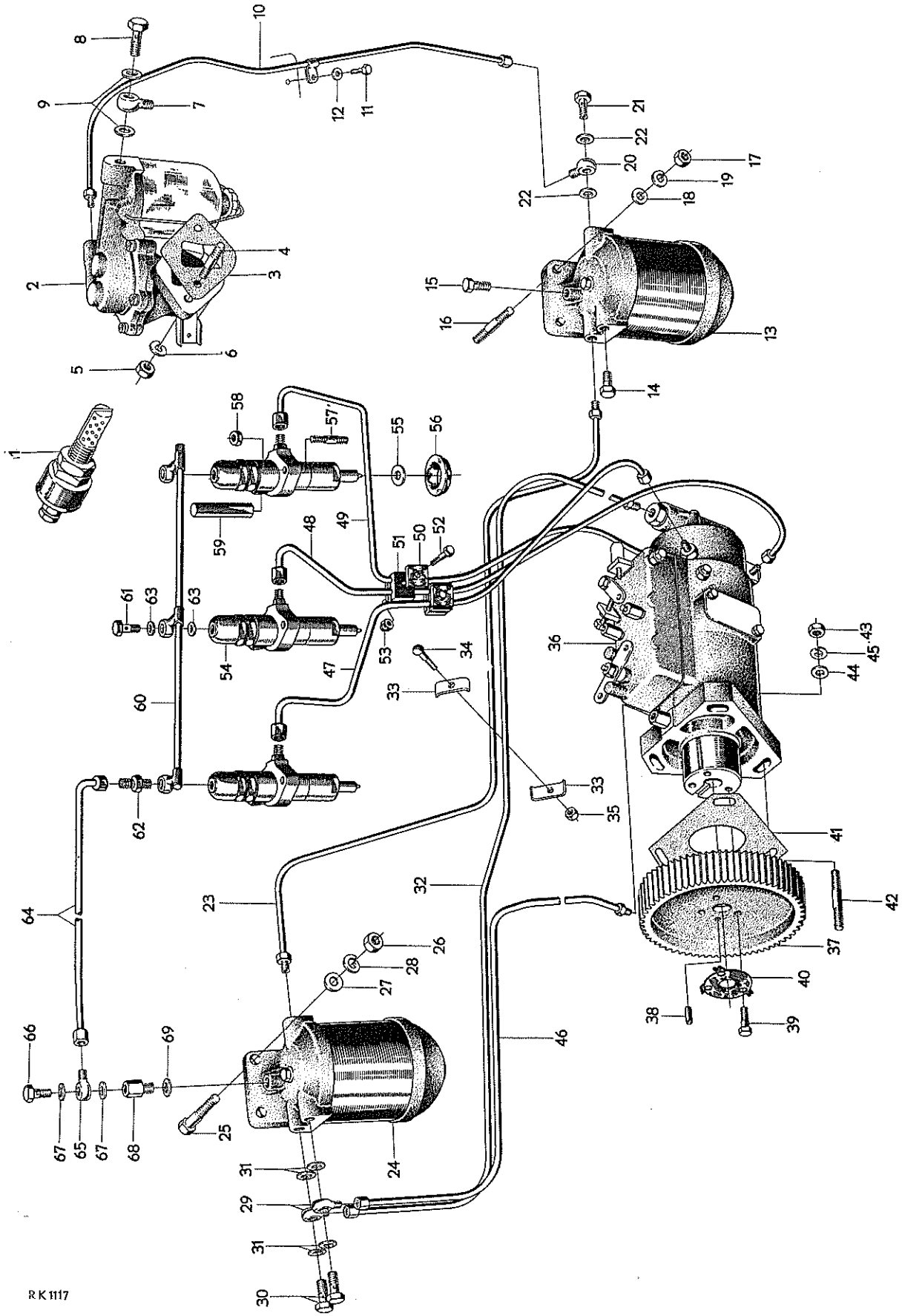
1
2
3
4
5
6
7
8
9
10
11
12
13
14
15
16
17
18
19
20
21
22
23
24
25
26
27
28
29
30
31
32
33
34
35
36
37
38
39
40
41
42
43
44
45
46
47
48
49
50
51
52
53
54
55
56
57
58
59
60
61
62
63
64
65
66
67
68
69

RK 1117

	Pos. Fig.	Det.nr Part No.	Antal Qty	Benämning	Description	Anmärkning Notes
	1	7236635	1	Värmekropp, kallstartanordning	Heater element for induction cold starting	
	2	6613181	1	Matarpump	Feed pump	
	3	7344472	1	Packning	Gasket	
	4	6613215	2	Pinnskruv	Stud bolt	
	5	6613185	2	Mutter	Nut	
x	6	7480334	2	Fjäderbricka	Spring washer	
	7	795098	1	Banjonippel	Banjo nipple	
	8	795099	1	Tryckskruv	Banjo bolt	
	9	795101	2	Bricka	Washer	
	10	6613037	1	Rör	Pipe	
	11	955657	1	Skruv	Bolt	
	12	6613230	1	Bricka	Washer	
	13	7236626	1	Primärfilter	Fuel oil primary filter	
	14	914390	1	Propp	Plug	
	15	6613049	1	Propp	Plug	
	16	6613219	2	Pinnskruv	Stud bolt	
x	17	955889	2	Mutter	Nut	
	18	6613230	2	Bricka	Washer	
	19	955921	2	Fjäderbricka	Spring washer	
	20	795098	1	Banjonippel	Banjo nipple	
	21	795099	1	Tryckskruv	Banjo bolt	
	22	795101	2	Bricka	Washer	
	23	6613018	1	Rör	Pipe	
	24	7236626	1	Sekundärfilter	Fuel oil secondary filter	
x	25	955659	2	Skruv	Bolt	
x	26	955889	2	Mutter	Nut	
	27	6613230	2	Bricka	Washer	
	28	955921	2	Fjäderbricka	Spring washer	
	29	795098	2	Banjonippel	Banjo nipple	
	30	795099	2	Tryckskruv	Banjo bolt	
	31	795101	4	Bricka	Washer	
	32	6613019	1	Rör	Pipe	
	33	6613111	2	Klamma	Clamp	
	34	6613211	1	Skruv	Screw	
	35	6613206	1	Mutter	Nut	
	36	7236978	1	Insprutningspump	Fuel injection pump	
	37	6613840	1	Kugghjul	Gear, pump drive	1)
	37	6616782	1	Kugghjul	Gear, pump drive	2)
	38	6613229	1	Styrstift	Guide pin	1)
	38	6616790	1	Styrstift	Guide pin	2)
x	39	955656	3	Skruv	Bolt	
	40	6613074	1	Bricka	Washer	1)
		955921	3	Fjäderbricka	Spring washer	2)

1) T. o. m. motor nr 152 U 2679 D.
Up to engine No. 152 U 2679 D.
Hasta el no. del motor 152 U 2679 D.
Jusqu´au No. de moteur 152 U 2679 D.
Bis Motor-Nr. 152 U 2679 D.

2) Fr. o. m. motor nr 152 U 2680 D.
Engine No. 152 U 2680 D and onwards.
A partir del no. de motor 152 U 2680 D.
A partir du No. de moteur 152 U 2680 D.
Ab Motor-Nr. 152 U 2679 D.

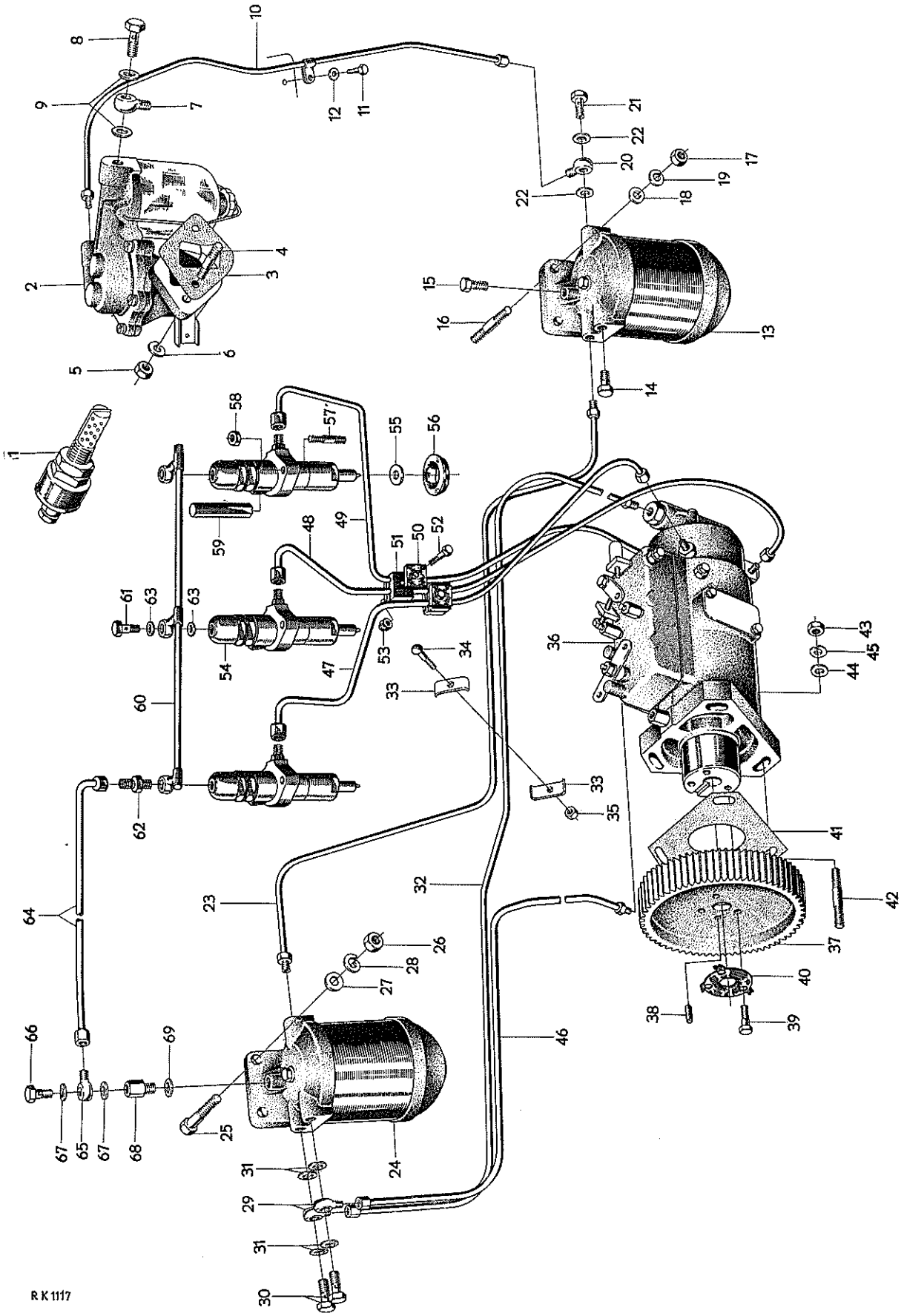
1
2
3
4
5
6
7
8
9
10
11
12
13
14
15
16
17
18
19
20
21
22
23
24
25
26
27
28
29
30
31
32
33
34
35
36
37
38
39
40
41
42
43
44
45
46
47
48
49
50
51
52
53
54
55
56
57
58
59
60
61
62
63
64
65
66
67
68
69

RK 1117

Pos. Fig.	Det.nr Part No.	Antal Qty	Benämning	Description	Anmärkning Notes
	7236626	2	Bränslefilter, komplett	Fuel filter, complete	
1	7236627	2	. Bottenskål	. Base	
x 2	6613665	2	. Filtersats, komplett	. Filter set, complete	
3	7236629	2	. . O-ring	. . O-ring	
4	7236633	4	. . Tätningsring	. . Seal ring	
5	7236630	2	. Överdel	. Upper part	
6	7236631	2	. Centrumbult	. Centre bolt	
7	7011991	2	. Bricka	. Washer	
8	7236634	1	Överströmningsventil	Overflow valve	
9	907132	1	Kopparpackning	Copper gasket	

GOTAB 66. 1856 70 %
Printed in Sweden